ZSS 80 UNI AUT

Zentrierspannstock mit vielseitigem Einsatzprogramm

Passendes Zubehör finden Sie ab Seite 94

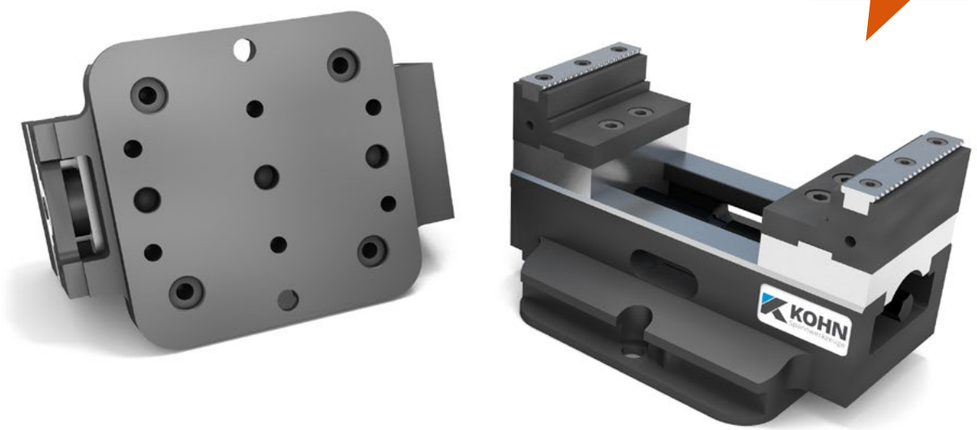

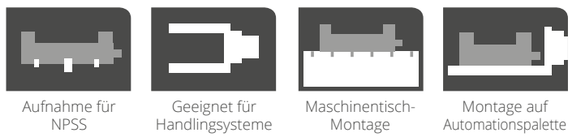

Vorteile, die überzeugen:

- Spannstockfuss und Unterteil in einem Stück aus Vollmaterial gefräst, maximale Stabilität und Genauigkeit
- 2 verschiedene Bettlängen zur Auswahl
- Eine Vielzahl von verschiedenen Aufsatz- und Einschraubbacken als Zubehör
- Zentriergenauigkeit ± 0,02 mm
- Grundausstattung: 2 Aufsatz-Stufenbacken mit Grip-Einsatz und Handkurbel

KOHN Spannwerkzeuge
solid. connections.

Technische Zeichnung ZSS 80 UNI AUT

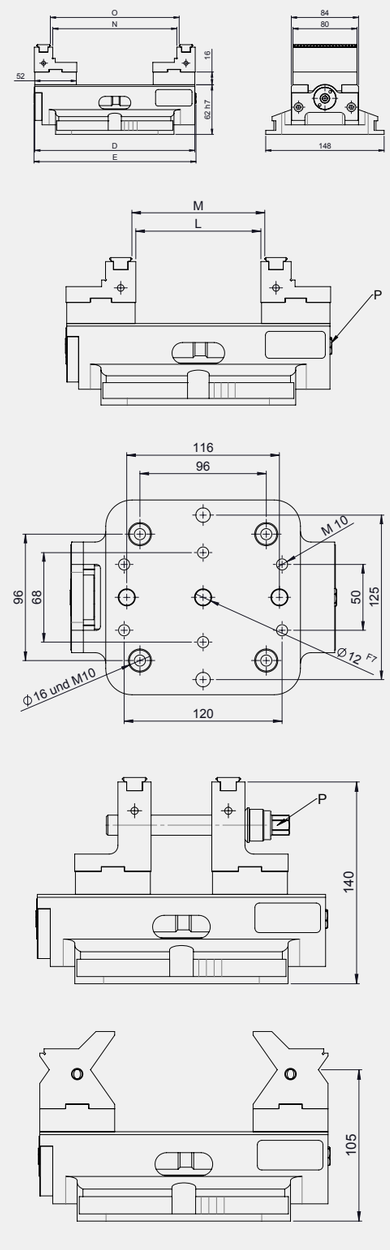

Technische Daten ZSS 80 UNI AUT

Backenbreite	A	80	80
Bestell-Nr.		Z3310A	Z3311A
ohne Backen		Z3310A000100	Z3311A000100
Bettlänge	D	170	200
Gesamtlänge	E	172	202
Spannweite	L	0-65	0-95
Spannweite	M	6-71	6-101
Spannweite	N	60-125	60-155
Spannweite	O	66-131	66-161
Sechskant SW	P	12	12
Zentriergenauigkeit		± 0,02	± 0,02
Gewicht	kg	8,3	8,8
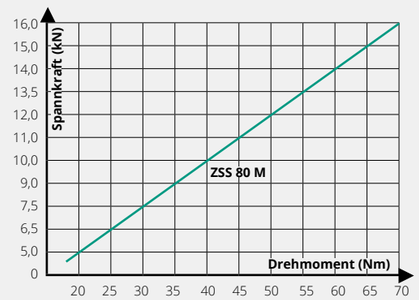
Spannkraftdiagramm ZSS 80 UNI AUT