ZSS 80 NPSS

All-inclusive: Zentrierspannstock mit integriertem Nullpunkt-Spannsystem

Passendes Zubehör finden Sie ab Seite 94

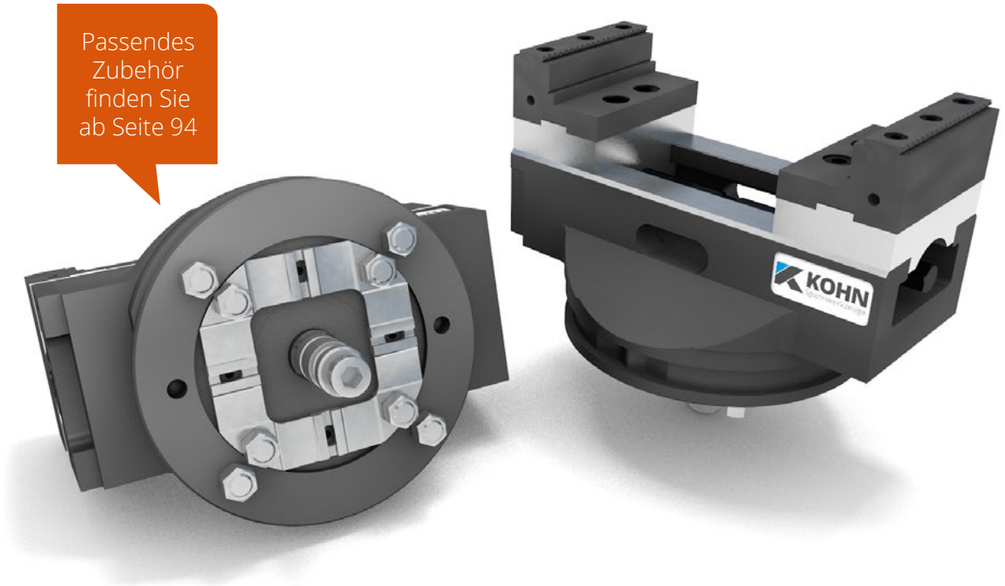

Integriertes NPSS | Geeignet für Handlingsysteme

Vorteile, die überzeugen:

- Zentrierspannstock mit integrierter Palette für Nullpunkt-Spannsystem Erowa ITS aus Vollmaterial gefräst
- weitere Nullpunktspannsysteme auf Anfrage
- Zentriergenauigkeit ± 0,02 mm
- Grundausstattung: 2 Aufsatz-Stufenbacken mit Grip-Einsatz und Handkurbel

Technische Zeichnung ZSS 80 NPSS

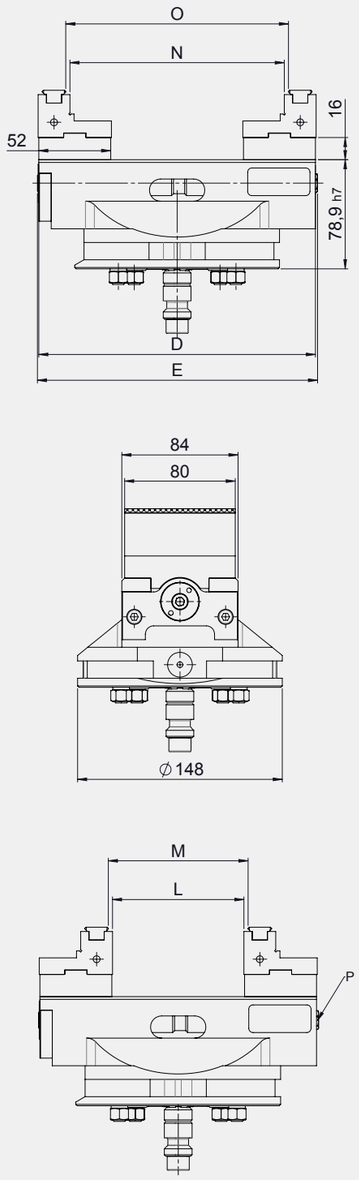

Technische Daten ZSS 80 NPSS

Backenbreite	A	80	80
Bestell-Nr.		Z3310ER	Z3311ER
ohne Backen		Z3310ER00010	Z3311ER00010
Bettlänge	D	170	200
Gesamtlänge	E	172	202
Spannweite	L	0-65	0-95
	M	6-71	6-101
	N	60-125	60-155
	O	66-131	66-161
Sechskant SW	P	12	12
Zentriergenauigkeit		± 0,02	± 0,02
Gewicht	kg	10,2	12
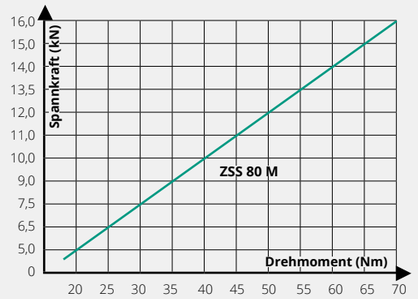
Spannkraftdiagramm ZSS 80 NPSS