ZSS 80 M

Einfacher Zentrierspannstock mit vielseitigem Einsatzspektrum

Passendes Zubehör finden Sie ab Seite 94

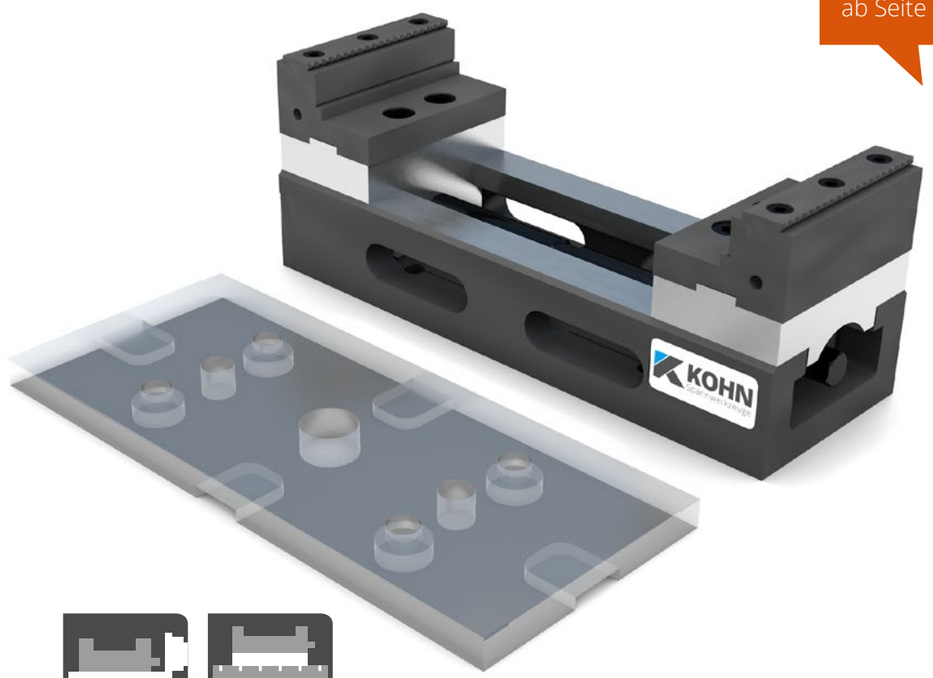

Montage auf Automationspalette

Montage mit Grundplatte

Vorteile, die überzeugen:

- 3 verschiedene Bettlängen zur Auswahl
- Eine Vielzahl von verschiedenen Aufsatz- und Einschraubbacken als Zubehör
- Zentriergenauigkeit ± 0,02 mm
- Schnelle Montage mit Grundplatte: Sie dient als Adapter zwischen Spannstock und Maschinentisch.
- Grundausstattung: 2 Aufsatz-Stufenbacken mit Grip-Einsatz und Handkurbel

KOHN Spannwerkzeuge
solid. connections.

Technische Zeichnung ZSS 80 M

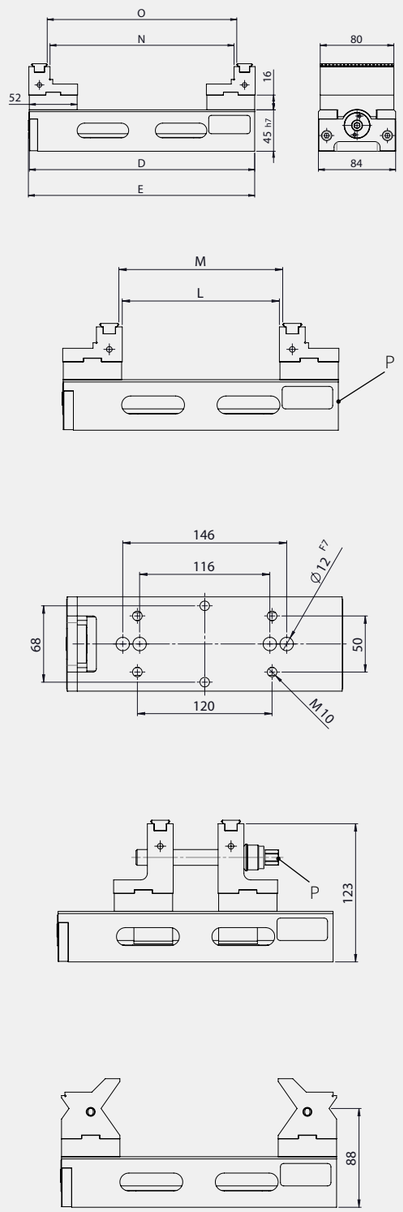

Technische Daten ZSS 80 M

Backenbreite	A	80	80	80
Bestell-Nr.		0331S200	0331S245	0331S315
ohne Backen		0331S200 0001	0331S245 0001	0331S315 0001
Bettlänge	D	200	245	315
Gesamtlänge	E	201	246	316
Spannweite	L	0-95	0-140	0-210
Spannweite	M	6-101	6-146	6-216
Spannweite	N	60-155	60-200	60-270
Spannweite	O	66-161	66-206	66-276
Sechskant SW	P	12	12	12
Zentrier-genauigkeit		± 0,02	± 0,02	± 0,02
Gewicht	kg	5,4	5,5	6,7
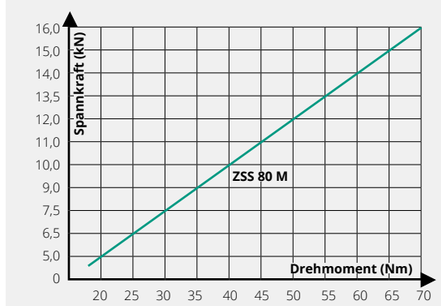
Spannkraftdiagramm ZSS 80 M