ZSS 125 UNI

Stabiler Zentrierspannstock für die großen Dimensionen

Passendes Zubehör finden Sie ab Seite 94

Aufnahme für NPSS

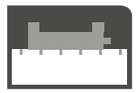

Maschinentisch-Montage

Montage auf Automationspalette

Vorteile, die überzeugen:

- Spannstockfuss und Unterteil in einem Stück aus Vollmaterial gefräst, maximale Stabilität und Genauigkeit
- 2 verschiedene Bettlängen zur Auswahl
- Eine Vielzahl von verschiedenen Aufsatz- und Einschraubbacken als Zubehör
- Zentriergenauigkeit ± 0,02 mm
- Grundausstattung: 2 Aufsatz-Stufenbacken mit Grip-Einsatz und Handkurbel

KOHN Spannwerkzeuge
solid. connections.

Technische Zeichnung ZSS 125 UNI

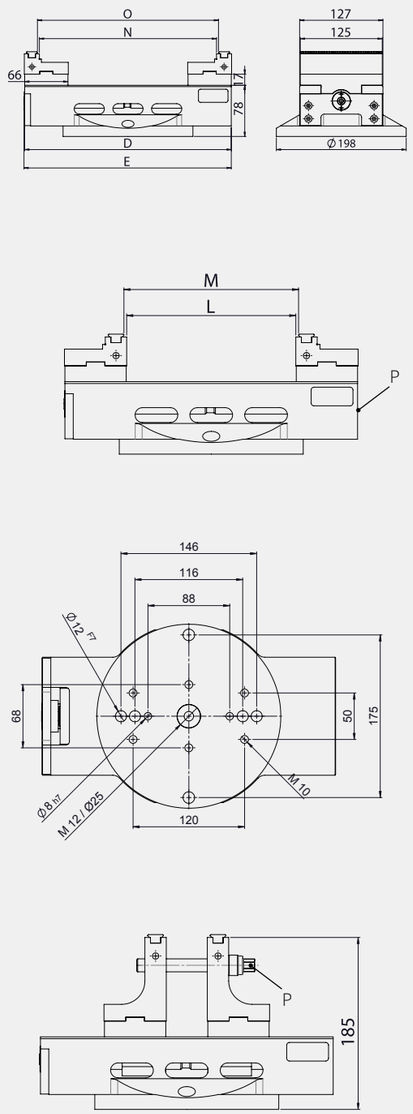

Technische Daten ZSS 125 UNI

Backenbreite	A	125	125
Bestell-Nr.		Z3510	Z3511
ohne Backen		Z35100000100	Z35110000100
Bettlänge	D	245	315
Gesamtlänge	E	246	316
Spannweite	L	0-112	0-182
Spannweite	M	6-118	6-188
Spannweite	N	88-200	88-270
Spannweite	O	94-206	94-276
Sechskant SW	P	14	14
Zentriergenauigkeit		± 0,02	± 0,02
Gewicht	kg	19,9	21,7
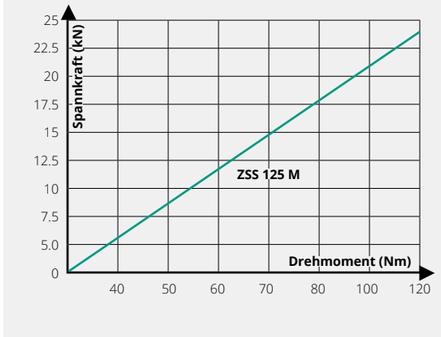
Spannkraftdiagramm ZSS 125 UNI