NCS-ZA 125 M-HD

Höchste Wiederholgenauigkeit und Präzision dank Zugankersystem

Passendes Zubehör finden Sie ab Seite 94

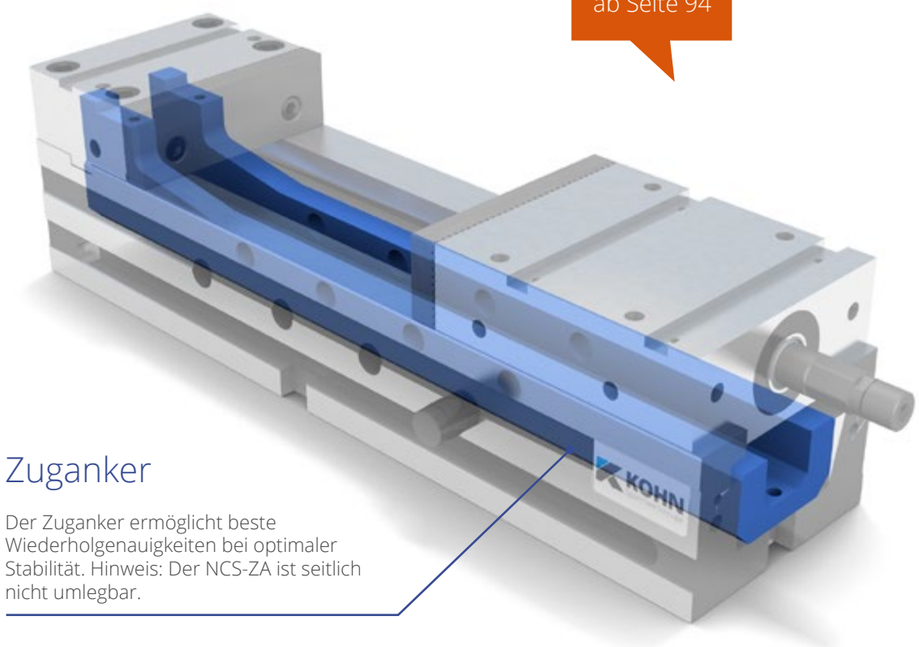

Zuganker

Der Zuganker ermöglicht beste Wiederholgenauigkeiten bei optimaler Stabilität. Hinweis: Der NCS-ZA ist seitlich nicht umlegbar.

Vorteile, die überzeugen!

- Bei voller Spannkraft wird die Festbacke durch den Spannschieber nur noch im µ-Bereich weggedrückt. Gleichzeitig werden Winkelfehler der Festbacke und somit auch beim Werkstück weitgehend verhindert.
- Der Zuganker ermöglicht den Einsatz mit Nullpunktspannsystemen. Er überträgt die Spannkraft direkt zur Festbacke, das Unterteil bleibt weitgehendst kraftfrei. Das Herstellen hochpräziser Werkstücke ist dadurch gewährleistet.
- Durch den Einsatz von Niederzug-Wechselbacken werden die Einsatzmöglichkeiten des Spannstocks erweitert. Selbst vorhandene Winkelfehler von Werkstücken können ausgeglichen werden.

Technische Zeichnung NCS-ZA 125 M-HD

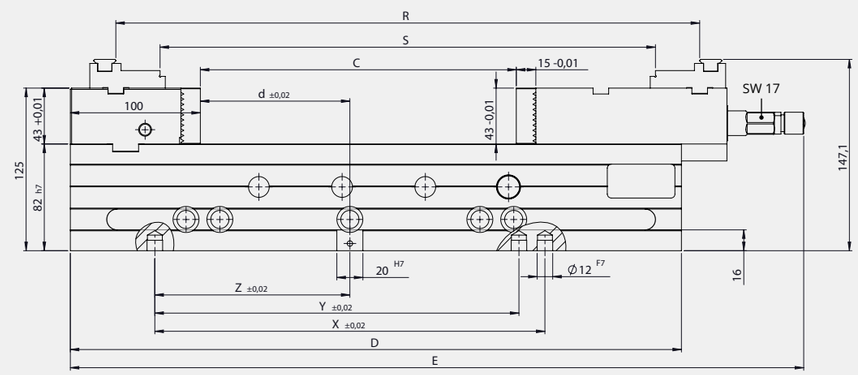

Technische Daten NCS-ZA 125 M-HD

Bestell-Nr.		09522ZA	09523ZA	09524ZA	09525ZA	09526ZA
Backenbreite/ Gesamtbreite				125/127		
Bettlänge	D	470	534	598	662	726
Gesamtlänge	E	564	628	692	756	820
	d	115	167	199	231	263
	X	300	400	500	500	500
	Y	280	–	480	480	480
	Z	150	200	250	250	250
Spannweite	C	0-239	0-303	0-367	0-431	0-495
Spannweite	R	131-445	131-509	131-573	131-637	131-701
Spannweite	S	63-377	63-441	63-505	63-569	63-633
Gewicht	kg	39,7	43,2	46,7	50,2	53,7

Spannkraftdiagramm NCS-ZA 125 M-HD

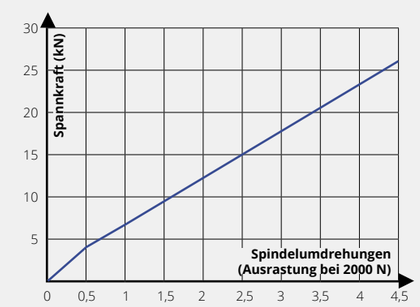
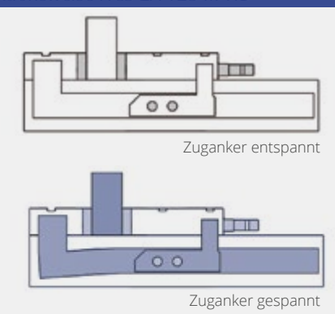
Funktionsweise NCS-ZA 125 M-HD