ESS 80 M

Einfachspannstock mit vielseitigem Anwendungsspektrum

Passendes Zubehör finden Sie ab Seite 94

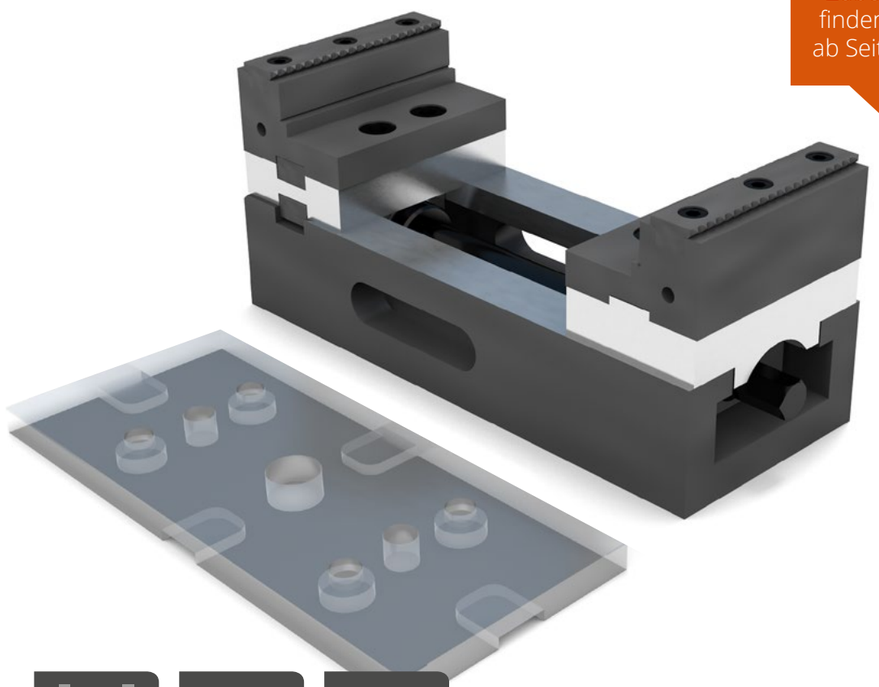

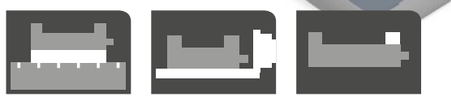

Montage mit Grundplatte | Montage auf Automationspalette | Optional: Festbacke vorne

Vorteile, die überzeugen:

- 2 verschiedene Bettlängen zur Auswahl
- Eine Vielzahl von verschiedenen Aufsatz- und Einschraubbacken als Zubehör
- Wiederholgenauigkeit ≤ 0,01 mm
- Festbacke in allen Ebenen fixiert (X,Y,Z)
- Schnelle Montage mit Grundplatte: Sie dient als Adapter zwischen Spannstock und Maschinentisch.
- Grundausstattung: 2 Aufsatz-Stufenbacken mit Grip-Einsatz und Handkurbel

KOHN Spannwerkzeuge
solid. connections.

Spannkraftdiagramm ESS 80 M

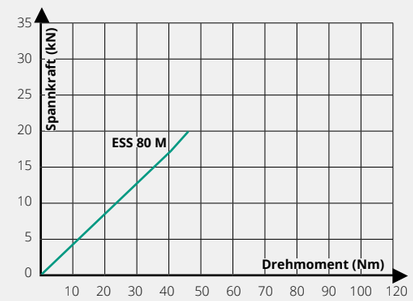

Technische Daten ESS 80 M

Backenbreite	A	80	80
Bestell-Nr.		01310IND	01311IND
ohne Backen		01310INDOB	01311INDOB
Bettlänge	D	212	246
Gesamtlänge	E	220	254
Spannweite	L	0-107	0-141
Spannweite	M	6-113	6-147
Spannweite	N	60-167	60-201
Spannweite	O	66-173	66-207
Sechskant SW	P	12	12
Spannkraft bei 50 Nm	kN	22	22
Gewicht	kg	6,1	6,5
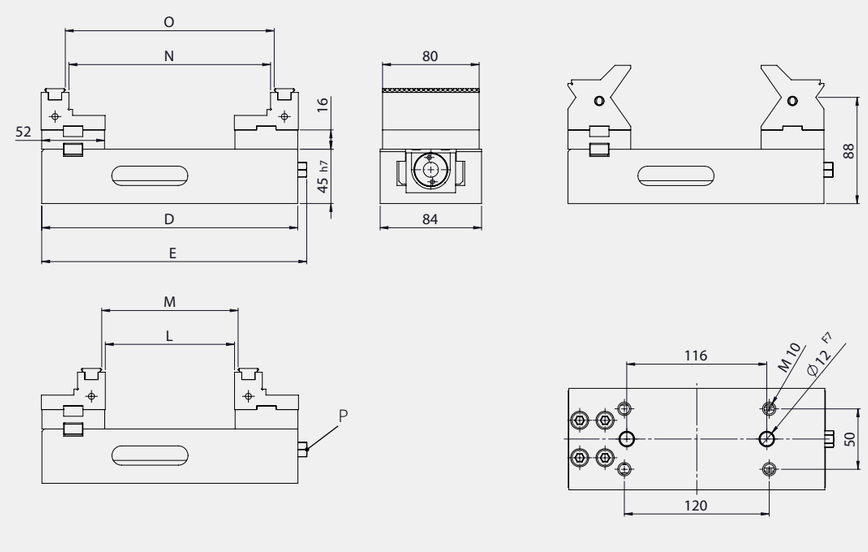
Technische Zeichnung ESS 80 M