ESS 125 M

Einfachspannstock für die schwere Zerspanung

Passendes Zubehör finden Sie ab Seite 94

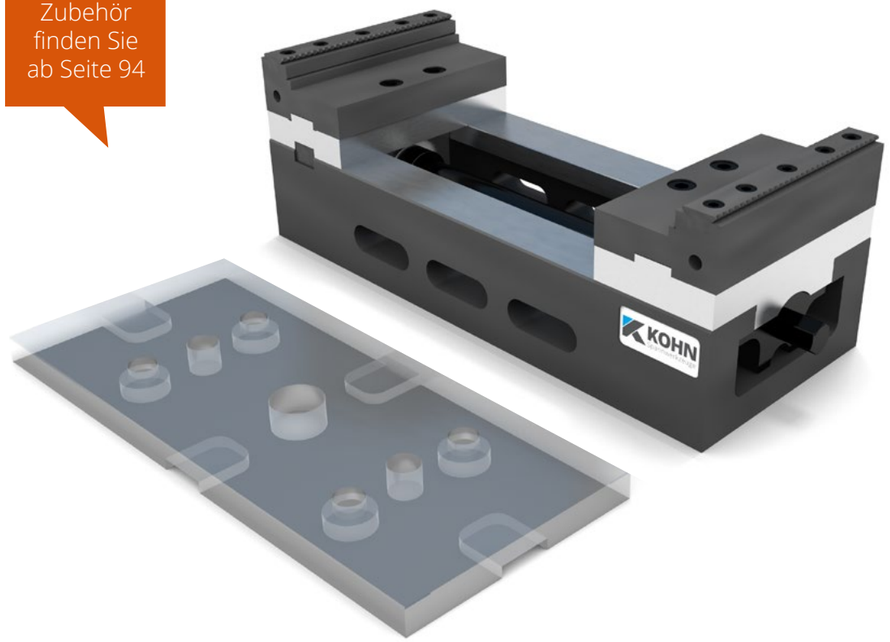

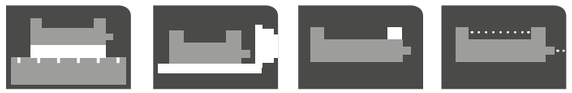

Montage mit Grundplatte | Montage auf Automationspalette | Optional: Festbacke vorne | Optional: Spann-kraftmessung

Vorteile, die überzeugen:

- 2 verschiedene Bettlängen zur Auswahl
- Eine Vielzahl von verschiedenen Aufsatz- und Einschraubbacken als Zubehör
- Wiederholgenauigkeit ≤ 0,01 mm
- Festbacke in allen Ebenen fixiert (X,Y,Z)
- Schnelle Montage mit Grundplatte: Sie dient als Adapter zwischen Spannstock und Maschinentisch.
- Grundausstattung: 2 Aufsatz-Stufenbacken mit Grip-Einsatz und Handkurbel

KOHN Spannwerkzeuge
solid. connections.

Spannkraftdiagramm ESS 125 M

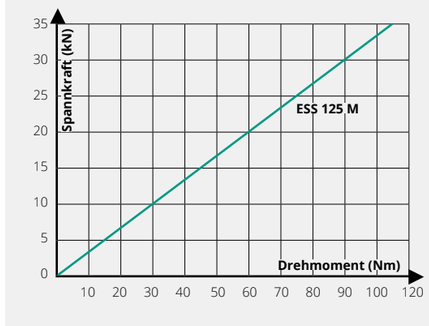

Technische Daten ESS 125 M

Backenbreite	A	125	125
Bestell-Nr.		0151S245	0151S315
ohne Backen		0151S245 0001	0151S315 0001
Bettlänge	D	245	315
Gesamtlänge	E	261	331
Spannweite	L	0-112	0-182
Spannweite	M	6-118	6-188
Spannweite	N	88-200	88-270
Spannweite	O	94-206	94-276
Sechskant SW	P	14	14
Spannkraft bei 115 Nm	kN	35	35
Gewicht	kg	12,7	15,5
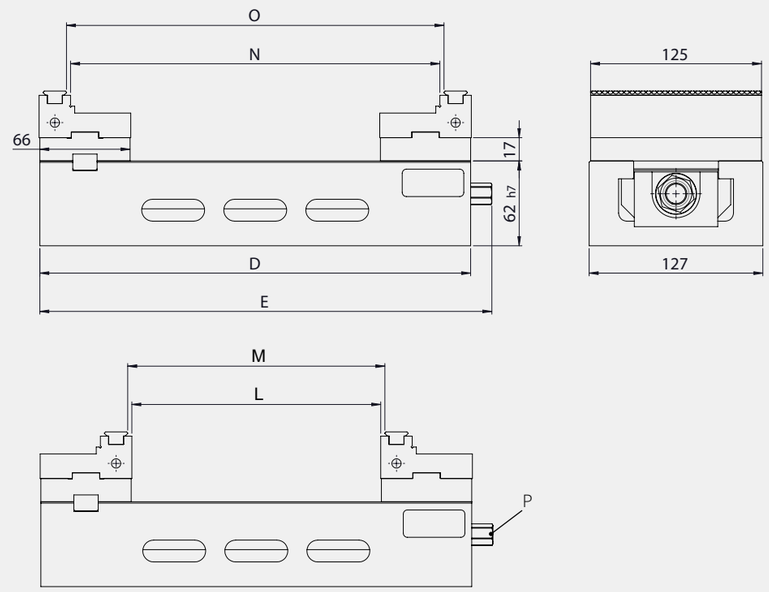
Technische Zeichnung ESS 125 M