ESS-FV M-HD

Einfachspannstock, mechanisch-hydraulischer Kraftverstärker, *Festbacke vorne* *(an der Bedienseite)*

Passendes Zubehör finden Sie ab Seite 94

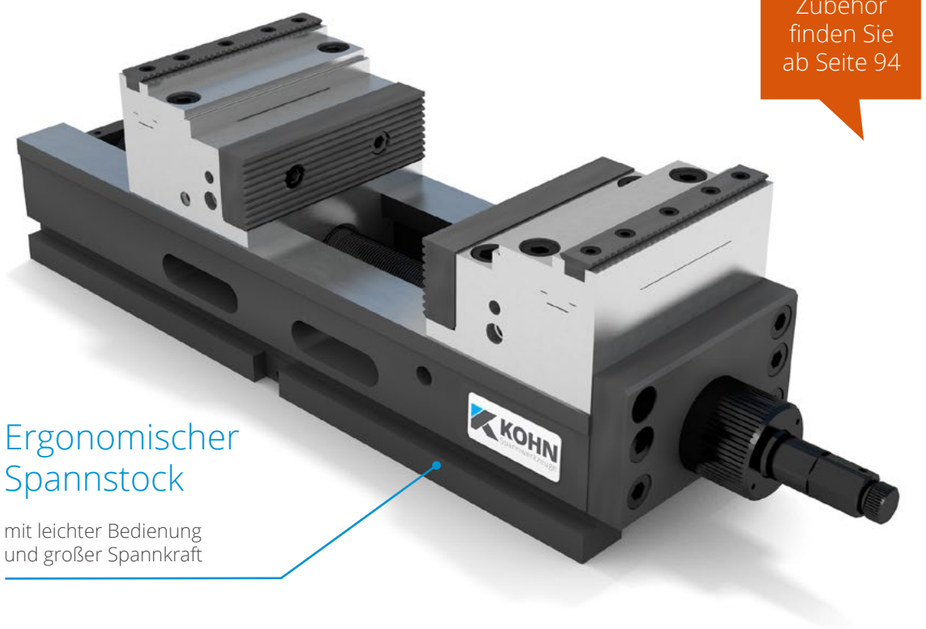

Ergonomischer Spannstock

mit leichter Bedienung
und großer Spannkraft

Vorteile, die überzeugen!

- Festbacke an der Bedienseite: Bestes Handling für den Maschinenbediener, ideal bei großem Y-Verfahrweg
- Option: Befestigungsbohrungen und Bohrungen für Ihre Nullpunktspannung
- Spannkraft über Markierungsringe ablesbar

Spannkraftdiagramm ESS-FV M-HD

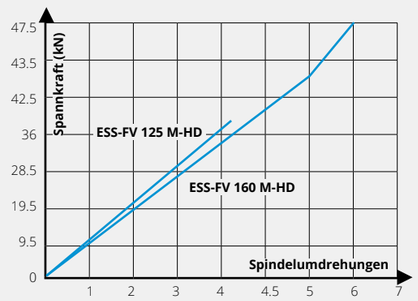

Technische Zeichnung ESS-FV M-HD

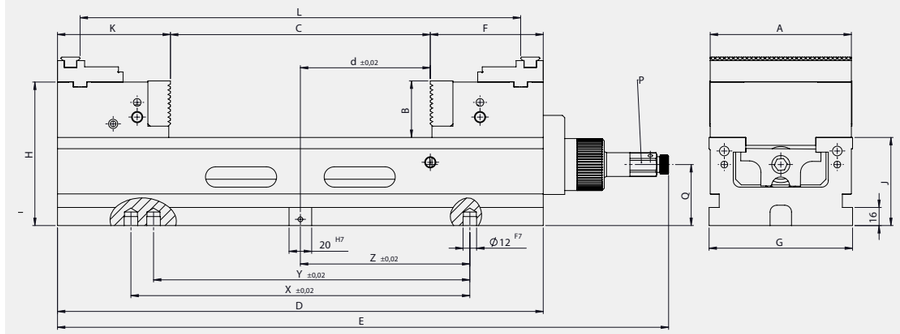

Technische Daten ESS-FV M-HD

Backenbreite	A	125					160			
Bestell-Nr.		01520-FV	01521-FV	01522-FV	01523-FV	01524-FV	01620-FV	01621-FV	01622-FV	01623-FV
Einspanntiefe	B	50					54			
Bettlänge	D	430	500	560	680	740	600	750	900	1050
Gesamtlänge	E	545	615	675	795	855	714	864	1014	1164
Spannweite	C	0-230	0-300	0-360	0-480	0-540	0-342	0-492	0-642	0-792
Festbacke	F	100					130			
Fußbreite	G	127					162			
Gesamthöhe	H	128					144			
Betthöhe	J h7	78					90			
Spannschieber	K	100					126			
Aufsatz-Stufenbacken	L	160-390	160-460	160-520	160-640	160-700	204-546	204-696	204-846	204-996
	N	92-322	92-392	92-452	92-572	92-632	134-476	134-626	134-776	134-926
Sechskant SW	P	19					19			
	Q	54					64			
	d	115	150	180	240	270	170	245	320	395
	X	300	400	400	500	500	500	500	500	500
	Y	280	–	–	480	480	-	480	480	480
	Z	150	200	200	250	250	250	250	250	250
Spannkraft	kN	38					47,5			
Gewicht	kg	35	39	42	47	50	68	78	88	98