ESS-FV HD

Einfachspannstock, hydraulische Kraftregulierung, *Festbacke vorne* *(an der Bedienseite)*

Passendes Zubehör finden Sie ab Seite 94

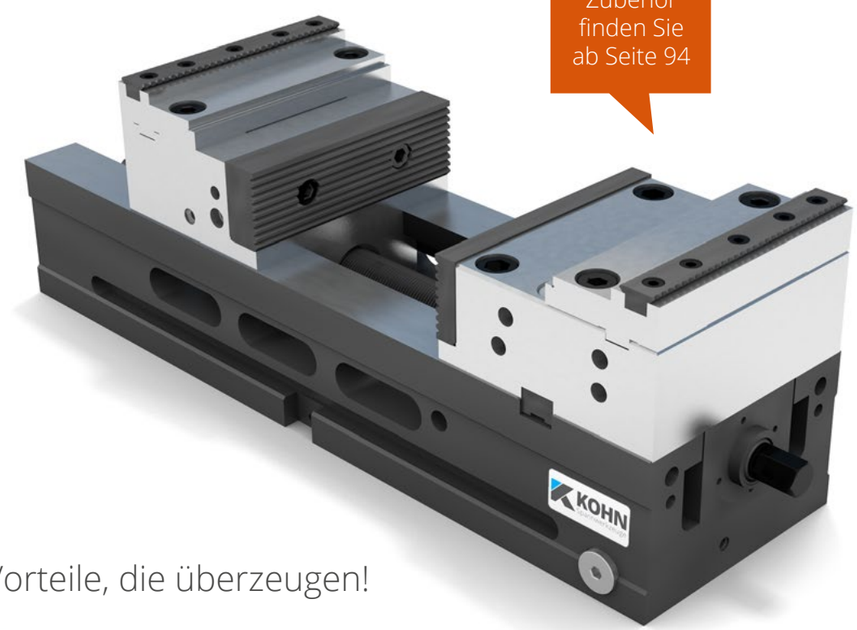

Vorteile, die überzeugen!

- Festbacke an der Bedienseite: bestes Handling für den Maschinenbediener, ideal bei großem Y-Verfahrweg
- Spannkraft über den Hydraulikdruck einstellbar
- ESS-HD: Option für Schnellverstell-spindel zum schnellen Verschieben des Spannschiebers (keine Vertikal-aufspannung möglich).
- Option: Befestigungsbohrungen und Bohrungen für Ihre Nullpunkt-spannung

Spannkraftdiagramm ESS-FV HD

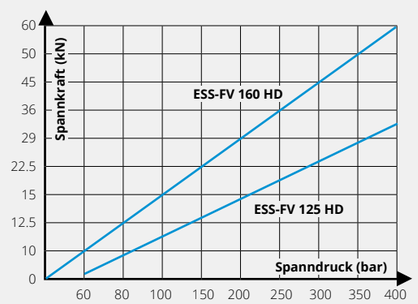

Technische Zeichnung ESS-FV HD

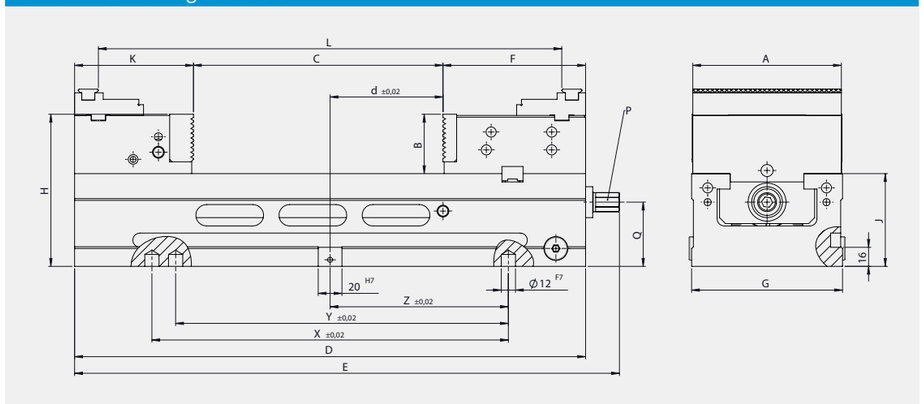

Technische Daten ESS-FV HD

Backenbreite	A	125					160			
Bestell-Nr.		01530-FV	01531-FV	01532-FV	01533-FV	01534-FV	01630-FV	01631-FV	01632-FV	01633-FV
Einspanntiefe	B	50					54			
Bettlänge	D	430	500	560	680	740	600	750	900	1050
Gesamtlänge	E	463	533	593	713	773	647	797	947	1097
Spannweite	C	0-210	0-280	0-340	0-460	0-520	0-325	0-475	0-625	0-775
Festbacke	F	120					146.5			
Fußbreite	G	127					162			
Gesamthöhe	H	128					144			
Betthöhe	J h7	78					90			
Spannschieber	K	100					126			
Aufsatzbacken	L	180-390	180-460	180-520	180-640	180-700	221-529	221-679	221-829	221-979
	N	112-322	112-392	112-452	112-572	112-632	151-478	151-628	151-778	151-928
Sechskant SW	P	14					17			
	Q	54					64			
	d	95	130	160	220	250	153.5	228.5	303.5	378.5
	X	300	400	500	500	500	400	500	500	500
	Y	280	-	480	480	480	–	480	480	480
	Z	150	200	200	250	250	200	250	250	250
Spannhub		4					4			
Spannkraft hydraulisch	kN/ 380 bar	30					55			
Gewicht	kg	46	51	55	63	67	72	82	93	103